Planungsunterlagen

Hotel Storchen, Zürich

Pfarreiheim, Dagmersellen

Sporthalle, Willisau

Pistor AG, Rothenburg

Inhaltsverzeichnis

Parkvarianten 1	1
Parkvarianten 2	2
Höhenschnitte	3
Horizontalschnitte	4
Oberflächen 1	5
Oberflächen 2	6
Abhängungen 75 - 100mm	7
Abhängungen 100 - 140mm	8
Abhängungen über 140mm	9
Schlupftürelement (SE)	10
Teleskopelement (TE)	11
Lippenelement (LE)	12
Eckelement (EE)	13
T-Elemente	14
Wandanschlüsse 1	15
Wandanschlüsse 2 (TE)	16
Endschalter	17
Spezialelemente	18

6213 Knutwil. Fon: 041 921 11 24. Fax: 041 921 28 40. Mail: Hodel@Trennwaende.ch

HODEL
www.Trennwaende.ch

SYSTEM CERTIFICATION ISO 9001:2000 SGS

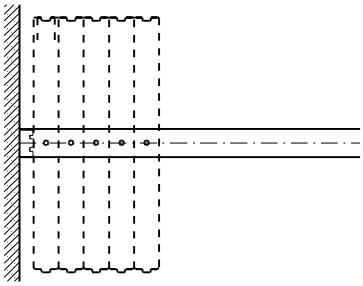

Parkvariante 1

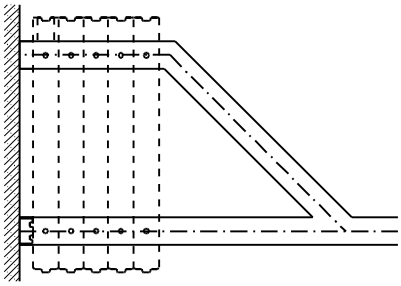

Parkvariante 2

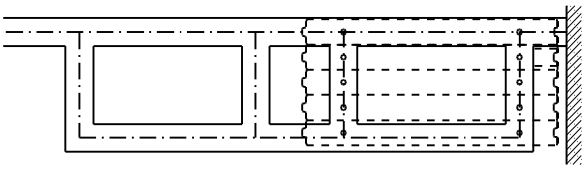

Parkvariante 3

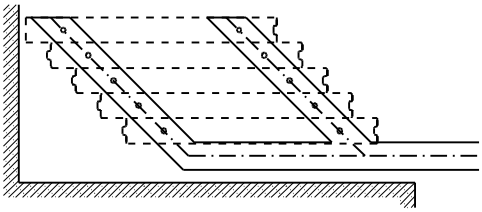

Parkvariante 4

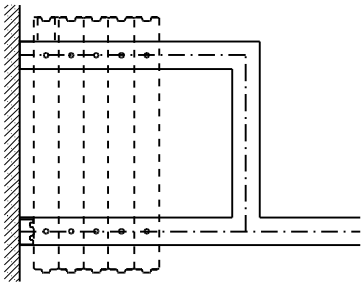

Parkvariante 5

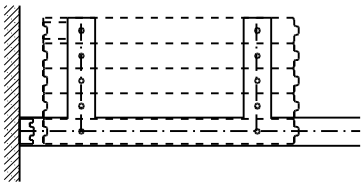

Parkvariante 6

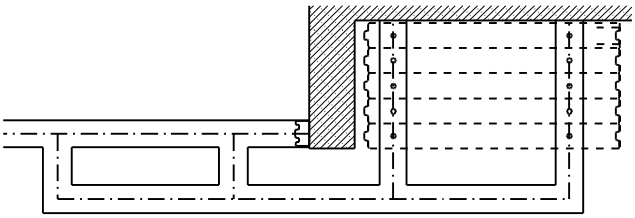

Parkvariante 7

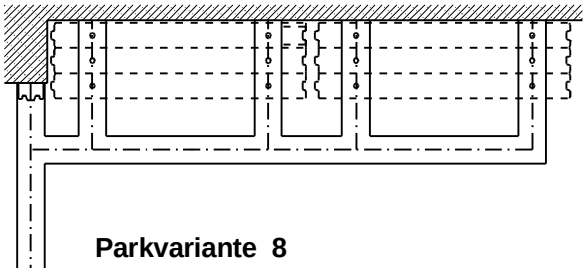

Parkvariante 8

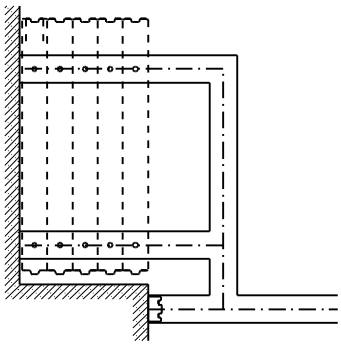

Parkvariante 9

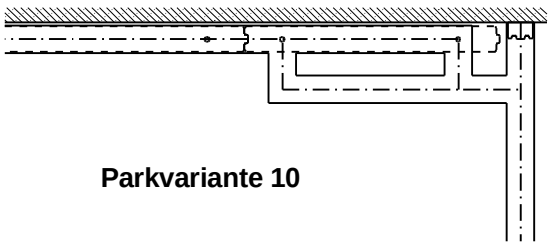

Parkvariante 10

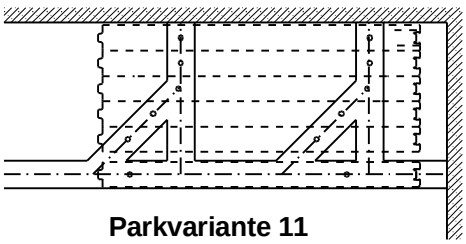

Parkvariante 11

HODEL
MOBILE TRENN WAND SYSTEME
6213 Knutwil www.Trennwaende.ch
Tel: 041 921 11 24 - Fax: 041 921 28 40

Parkvarianten 1

Seite 1

Gezeichnet: J.S

Mst. 1:30

Datum: 22.11.2005

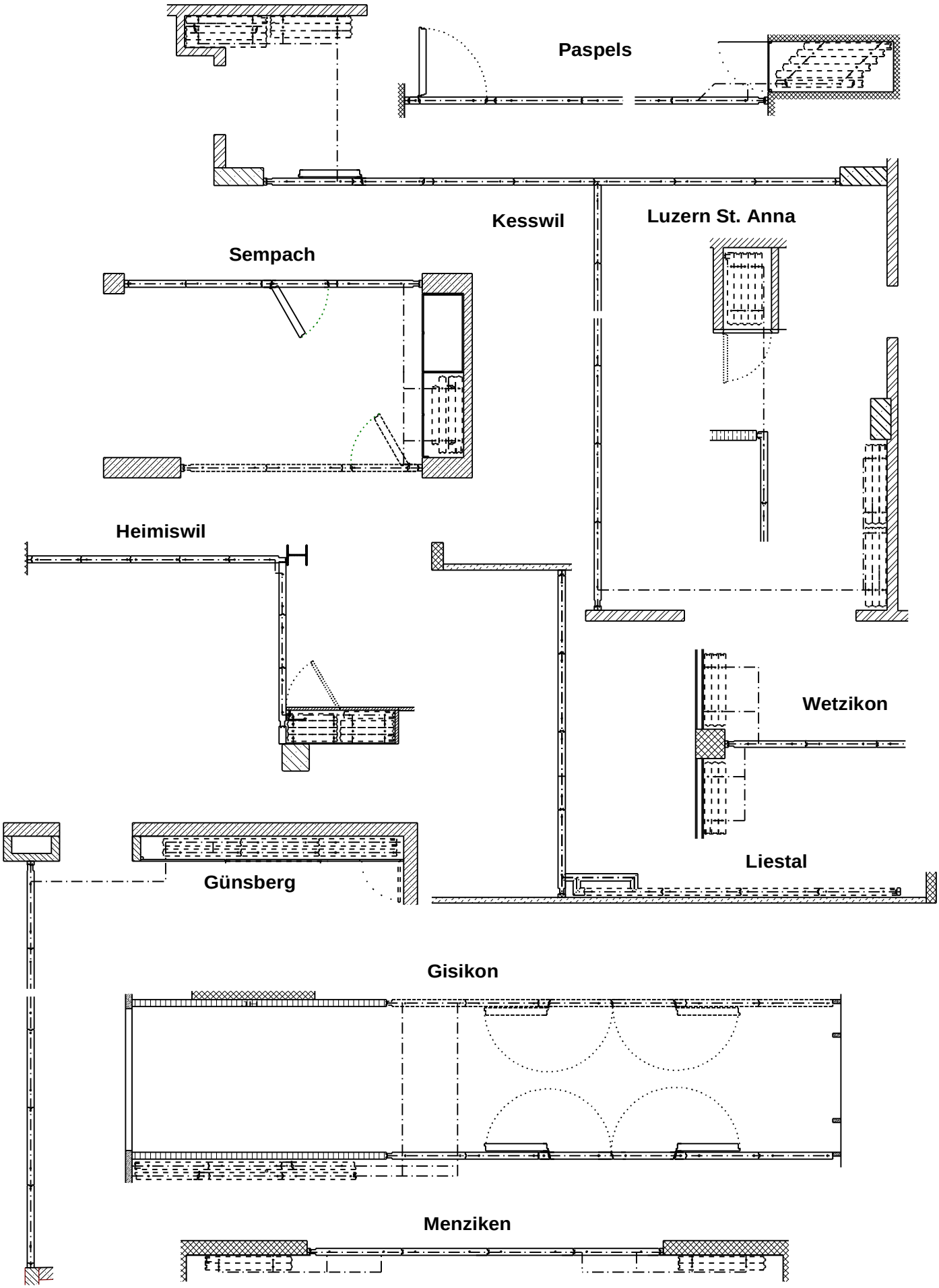

HODEL
MOBILE TRENN WAND SYSTEME
6213 Knutwil www.Trennwaende.ch
Tel: 041 921 11 24 - Fax: 041 921 28 40

Parkvarianten 2

Seite 2

Gezeichnet: J.S

Mst. 1:75

Datum: 22.11.2005

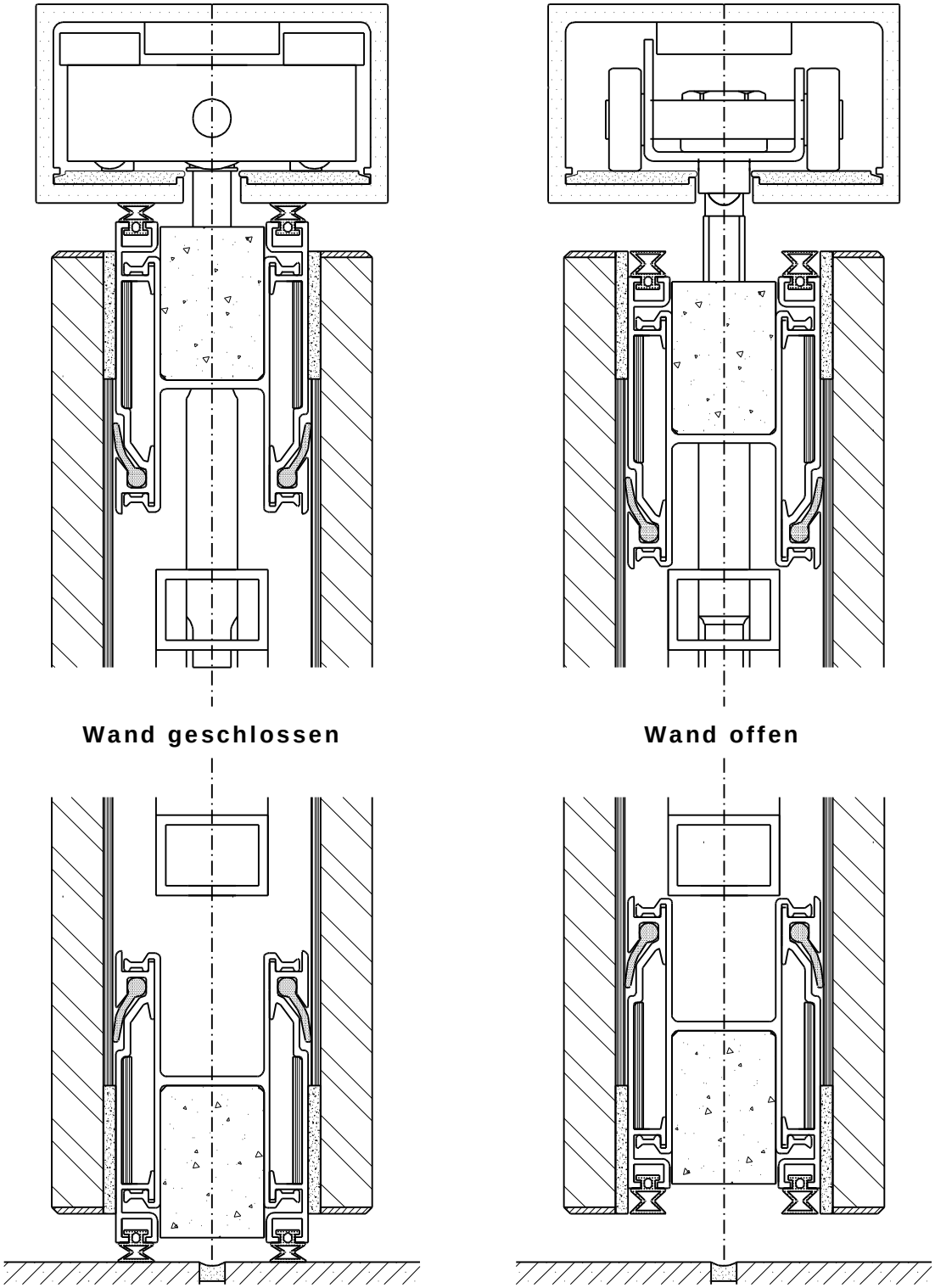

HODEL
MOBILE TRENN WAND SYSTEME
6213 Knutwil www.Trennwaende.ch
Tel: 041 921 11 24 - Fax: 041 921 28 40

Höhenschnitte

Mst. 1:2

Seite 3

Gezeichnet: J.S

Datum: 22.11.2005

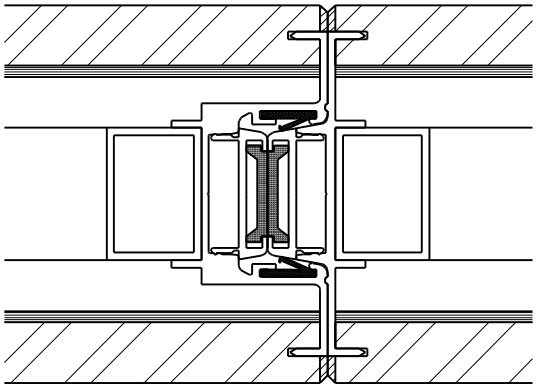

KA-Profil mit 2 mm Fase

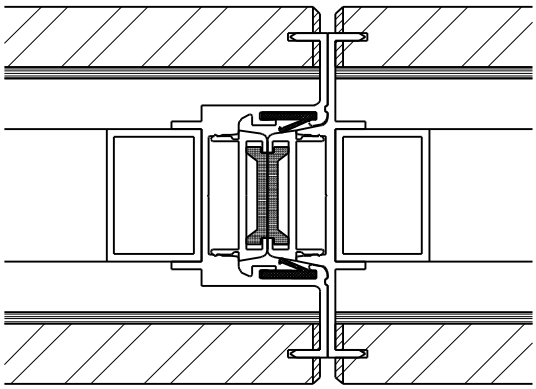

KA-Profil mit 4 mm Schattenfuge

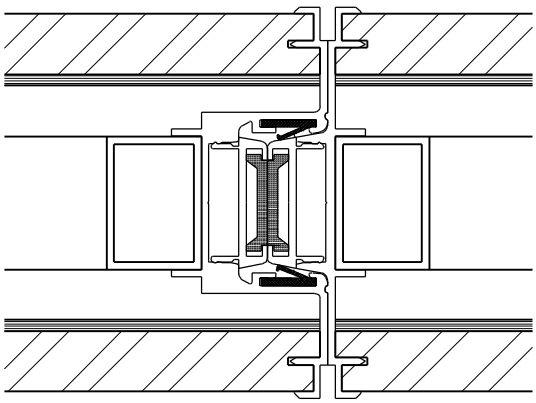

UM-Profil mit 4 mm Schattenfuge

HODEL
MOBILE TRENN WAND SYSTEME
6213 Knutwil www.Trennwaende.ch
Tel: 041 921 11 24 - Fax: 041 921 28 40

Horizontalschnitte

Mst. 1:2

Gezeichnet: J.S

Datum: 22.11.2005

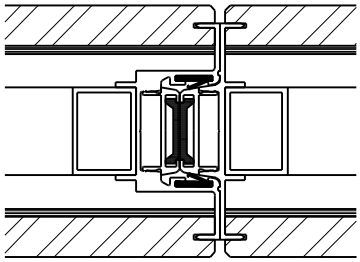

**Oberfläche: MDF gestrichen
oder 2K gespritzt**

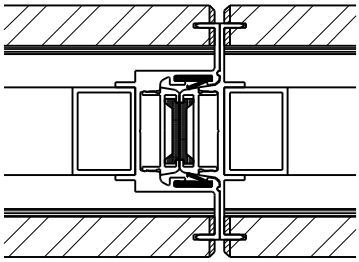

**Oberfläche: Spanplatten furniert
mit Massivholzkanten**

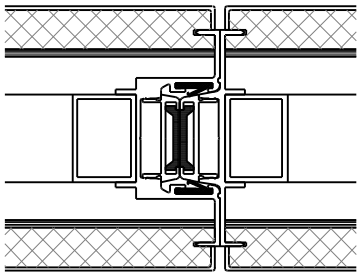

**Oberfläche: Blech abgekantet
gespritzt nach RAL / NCS
Farbe z. Beschriften
Trägerplatte Fermacell
(ev. Feuerwiderstand EI30)**

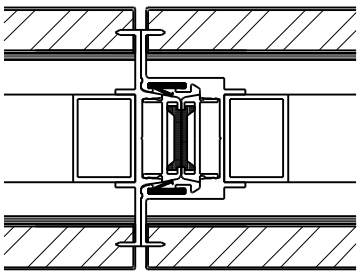

**Oberfläche: Aluminium natureleoxiert
abgekantet
Trägerplatte: Spanplatte mit Gegenzug**

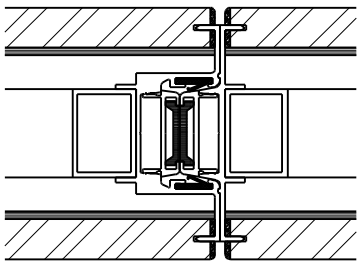

**Oberfläche: Kunstharz 0.3mm beschichtet
mit 2mm Dickkanten**

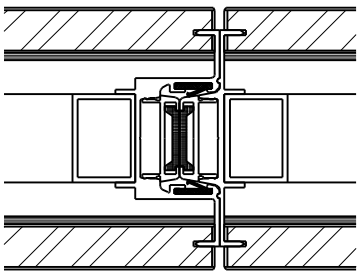

**Oberfläche: Kunstharz 1mm belegt
Argolite nach Musterkollektion**

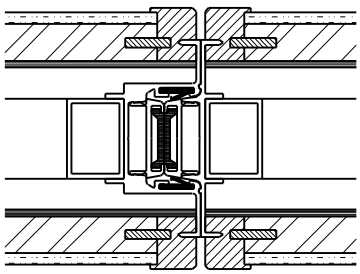

**Oberfläche: Teppich belegt
mit Massivholzkanten und Sockel**

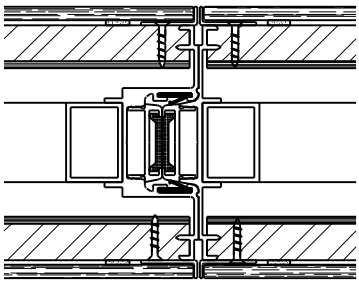

**Oberfläche: Spiegelglas
mit Chromstahlkanten**

HODEL
MOBILE TRENN WAND SYSTEME
6213 Knutwil www.Trennwaende.ch
Tel: 041 921 11 24 - Fax: 041 921 28 40

Oberflächen 1

Mst. 1:3

Gezeichnet: J.S

Datum: 22.11.2005

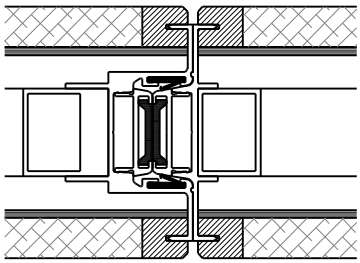

Oberfläche: Feuerwiderstand
EI 30 furniert
Trägerplatte: Sasmox

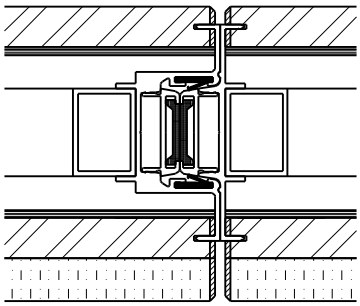

Oberfläche: Akustikdoppel
Fabrikat: Su-Per Mäder Wangen

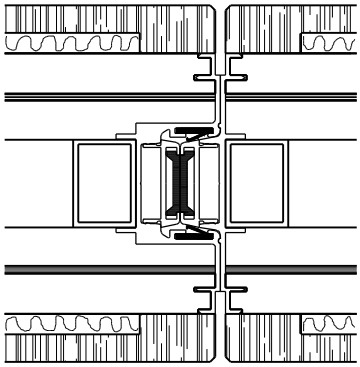

Oberfläche: Akustikdoppel
eingefälzt für Mineralwolle
(19mm dick)

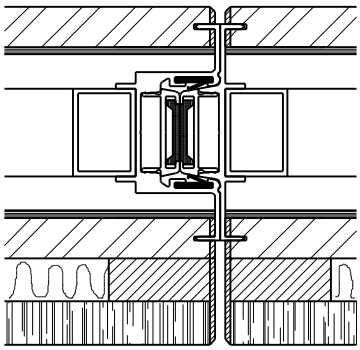

Oberfläche: Akustikdoppel
mit umlaufenden Rahmen
(34mm dick)

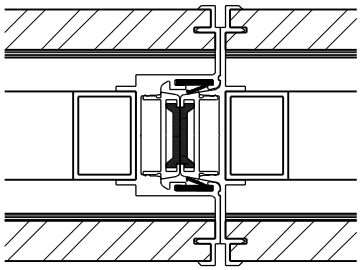

Oberfläche: gespritzt/beschichtet
mit Alu - Umfassungsprofile

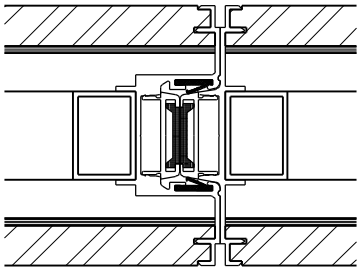

Oberfläche: gespritzt
mit Alu-Umfassungsprofile
(Oberfläche bündig eingefälzt
ev. mit pulverbeschichteten Profilen)

Oberfläche mit Alu-Umfassungsprofile

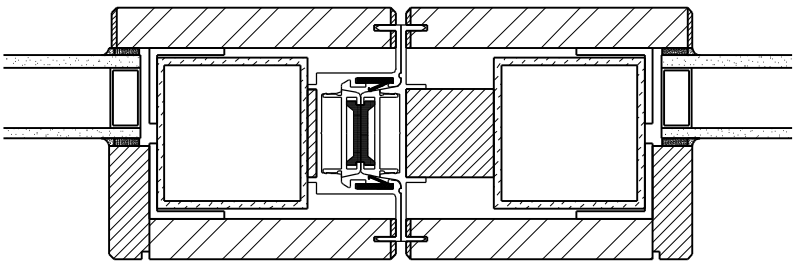

Oberfläche: mit Glasausschnitt
seitliche Rahmen mind. 115 mm
unten/oben mind. 220 mm

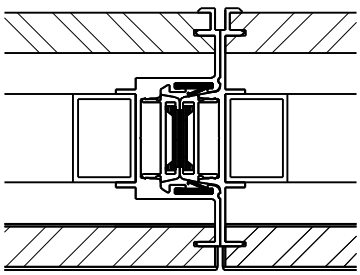

Oberfläche mit seitlich eingenuteten Alu Profilen
(keine sichtbaren Alu-Profile
an der Oberfläche)

MODEL
MOBILE TRENN WAND SYSTEME
6213 Knutwil www.Trennwaende.ch
Tel: 041 921 11 24 - Fax: 041 921 28 40

Oberflächen 2

Gezeichnet: J.S

Mst. 1:3

Datum: 22.11.2005

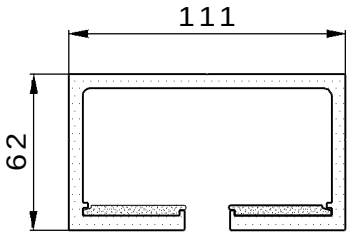

Deckenschiene 110/62

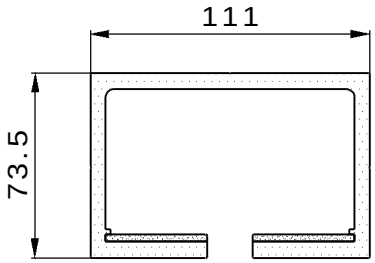

Deckenschiene 111/73
(bei grösseren Elementen
mit Lenklaufwagen)

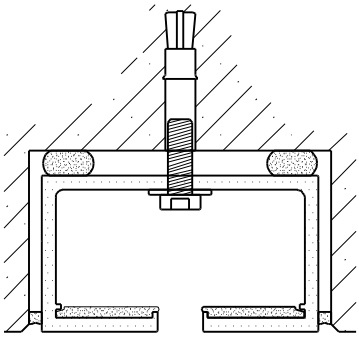

In Beton bündig eingelassen

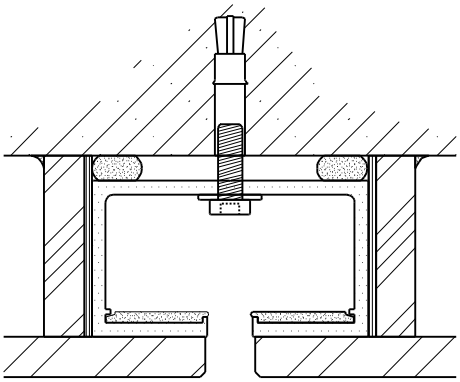

Deckenschiene verkleidet

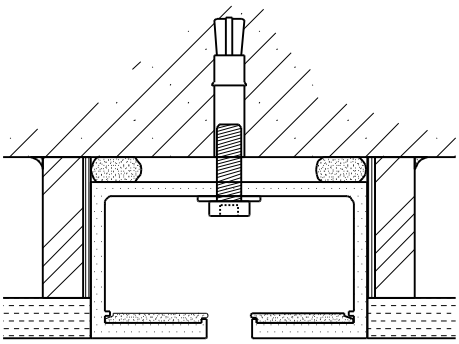

Deckenschiene mit Deckenverkleidung bündig

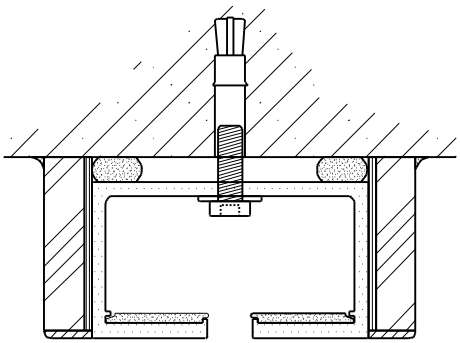

sichtbare Abschottung

Schienenabhängung 75 - 100 mm

HODEL
MOBILE TRENN WAND SYSTEME
6213 Knutwil www.Trennwaende.ch
Tel: 041 921 11 24 - Fax: 041 921 28 40

Deckenschiene

Mst. 1:3

Gezeichnet: J.S

Datum: 22.11.2005

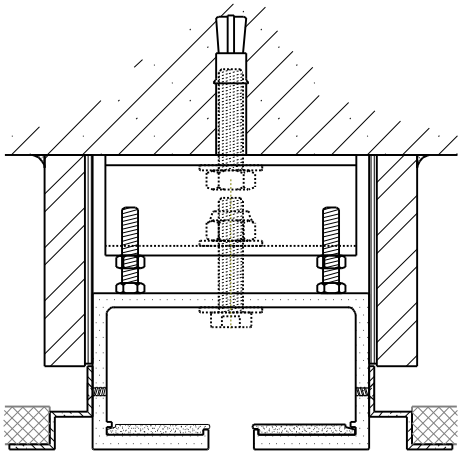

Deckenschluss mit Z-Winkelprofile
Achtung: keine innen-vorstehenden
Schrauben oder Nieten

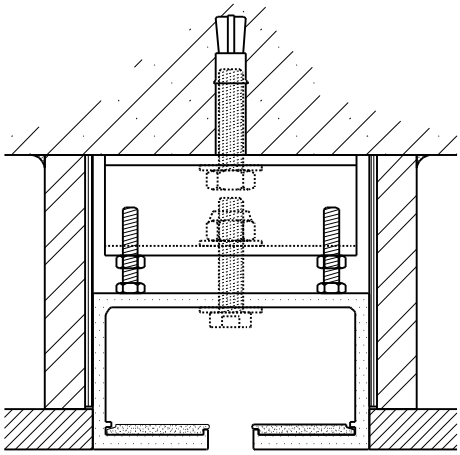

Deckenschluss
UK Schiene bündig

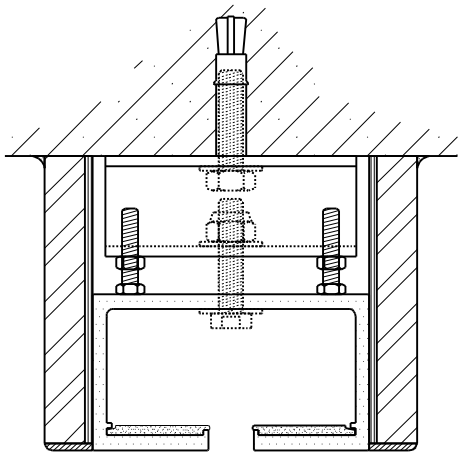

sichtbare Abschottung

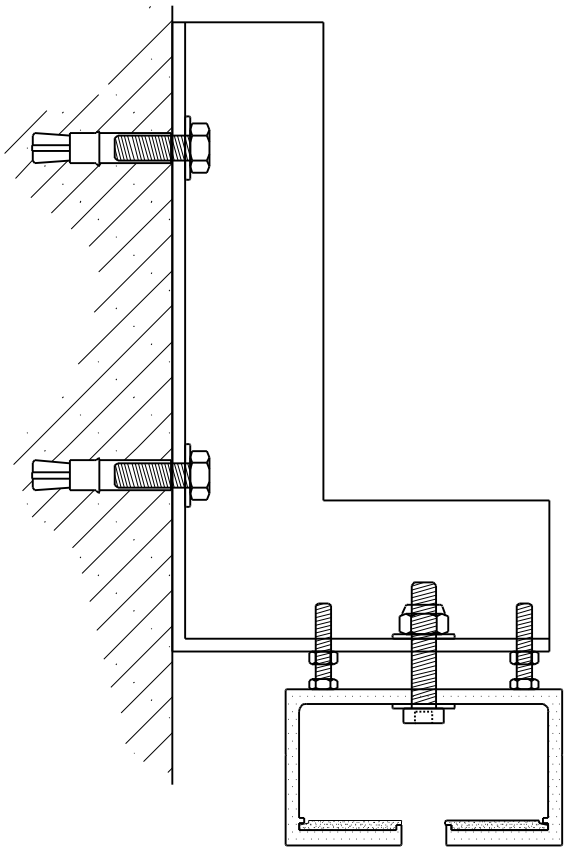

Schiene mit Wandbügel montiert

Schienenabhängung 100 - 140 mm

HODEL
MOBILE TRENN WAND SYSTEME
6213 Knutwil www.Trennwaende.ch
Tel: 041 921 11 24 - Fax: 041 921 28 40

Deckenschiene 2

Mst. 1:3

Gezeichnet: J.S

Datum: 22.11.2005

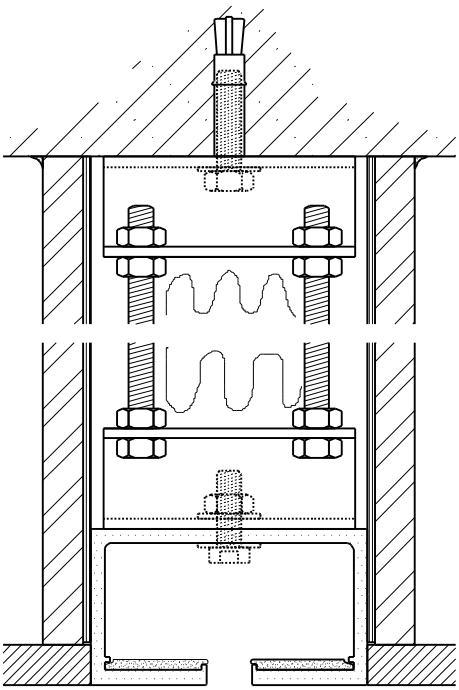

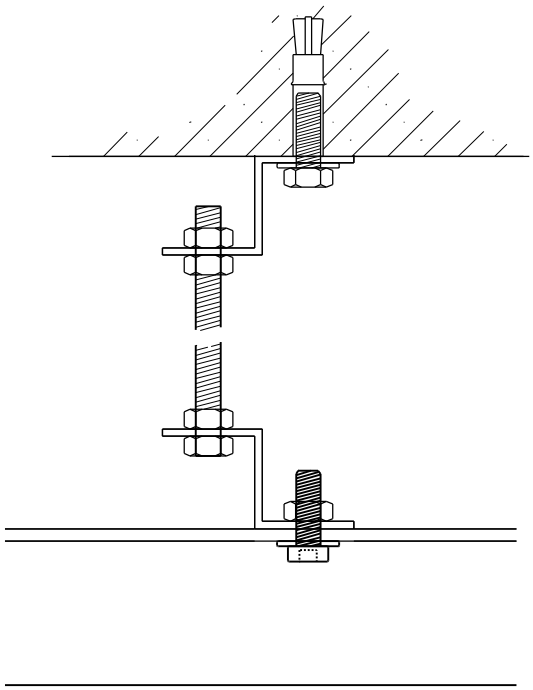

Abhängung mit Gewindestangen / Z-Winkel
Deckenanschluss UK Schiene bündig)

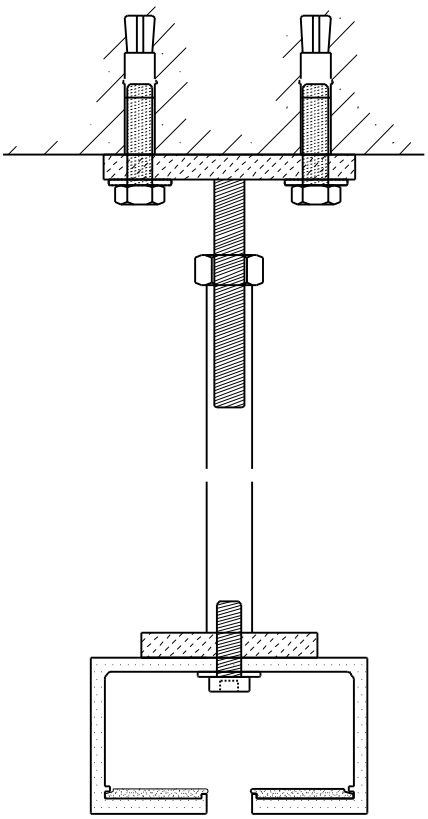

mit leichter, sichtbarer
Abhängekonstruktion

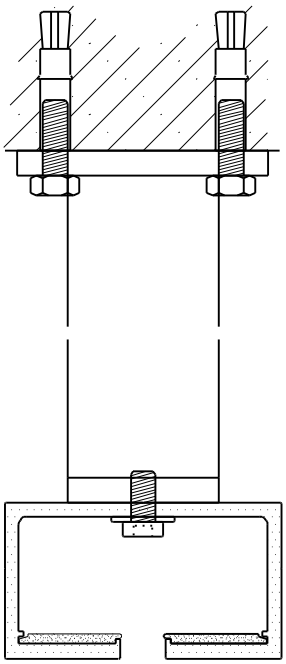

sichtbarer Stahlkonstruktion

Schienenabhängung über 140 mm

HODEL
MOBILE TRENN WAND SYSTEME
6213 Knutwil www.Trennwaende.ch
Tel: 041 921 11 24 - Fax: 041 921 28 40

Deckenschiene 3

Mst. 1:3

Gezeichnet: J.S

Datum: 22.11.2005

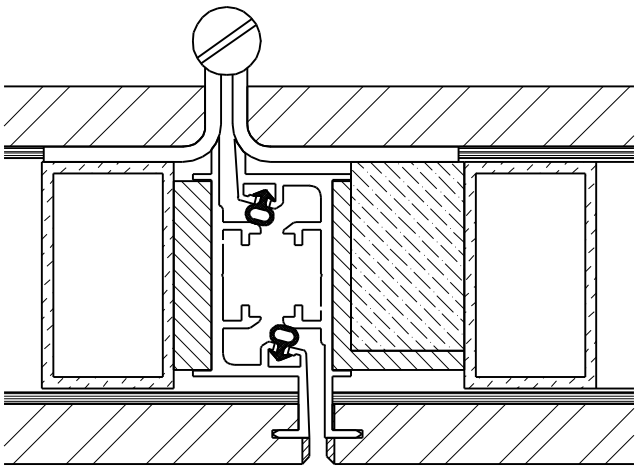

Schlupftürelement Bandseite

Griffschalen

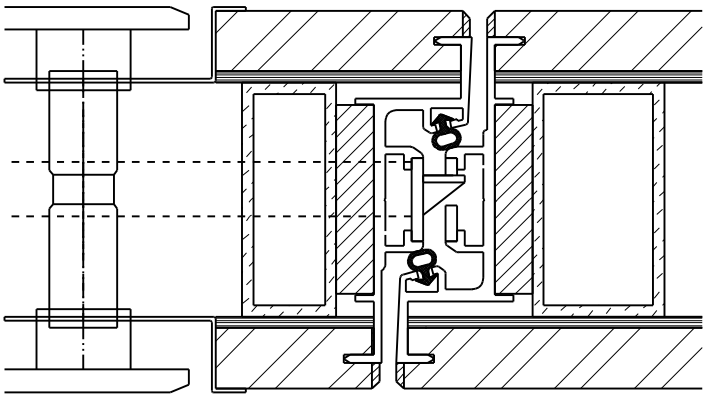

Griffschalen

Schlupftürelement Schlosseite

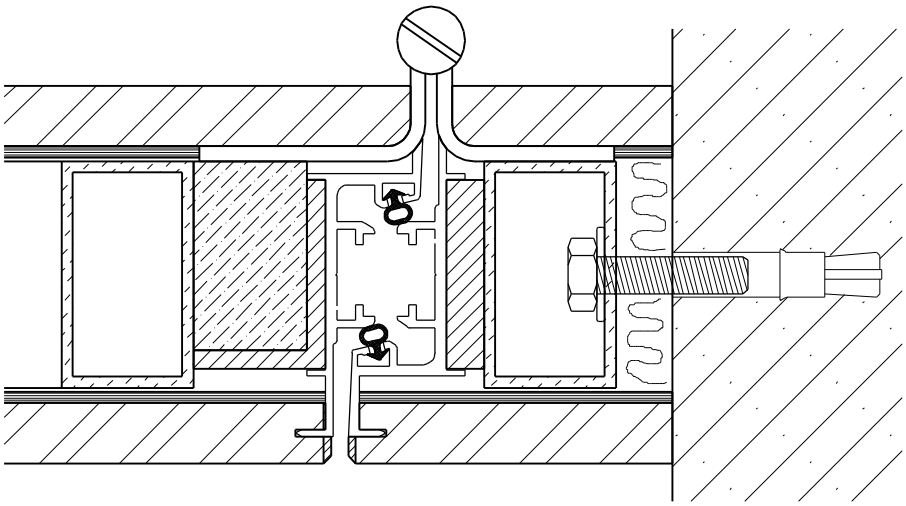

Durchgangstürelement Bandseite

Schlupftürbreite in Normalelemente eingebaut:
Elementbreite - 260 mm = Türdurchgangsmass

HODEL
MOBILE TRENN WAND SYSTEME
6213 Knutwil www.Trennwaende.ch
Tel: 041 921 11 24 - Fax: 041 921 28 40

Schlupftürelemente (SE)

Gezeichnet: J.S

Mst. 1:2

Datum: 22.11.2005

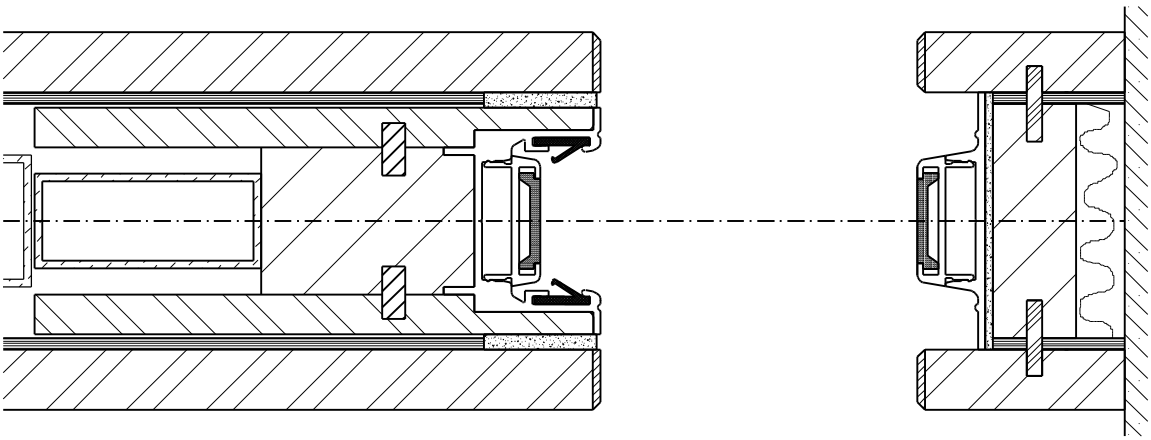

Teleskopelement (geöffnet) **Wandanschluss Teleskop**

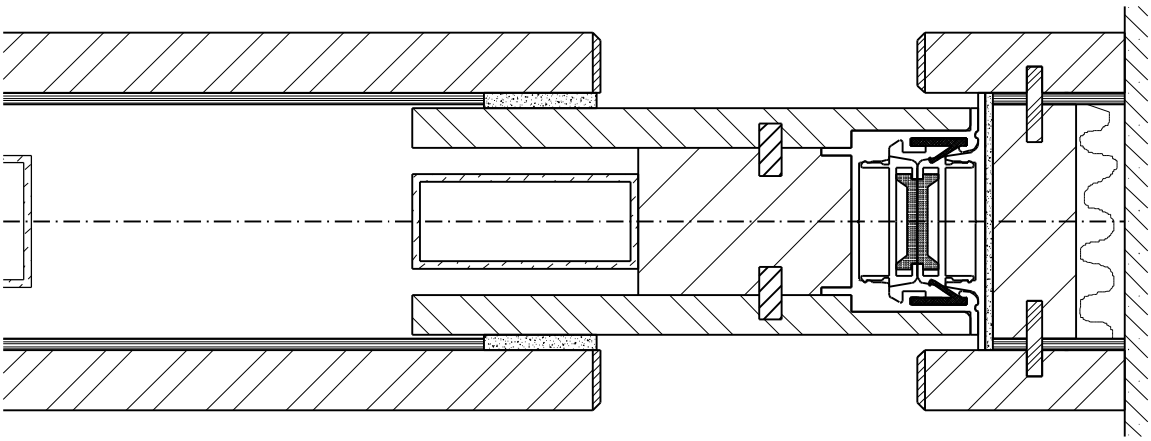

Teleskopelement (geschlossen) **Wandanschluss Teleskop**

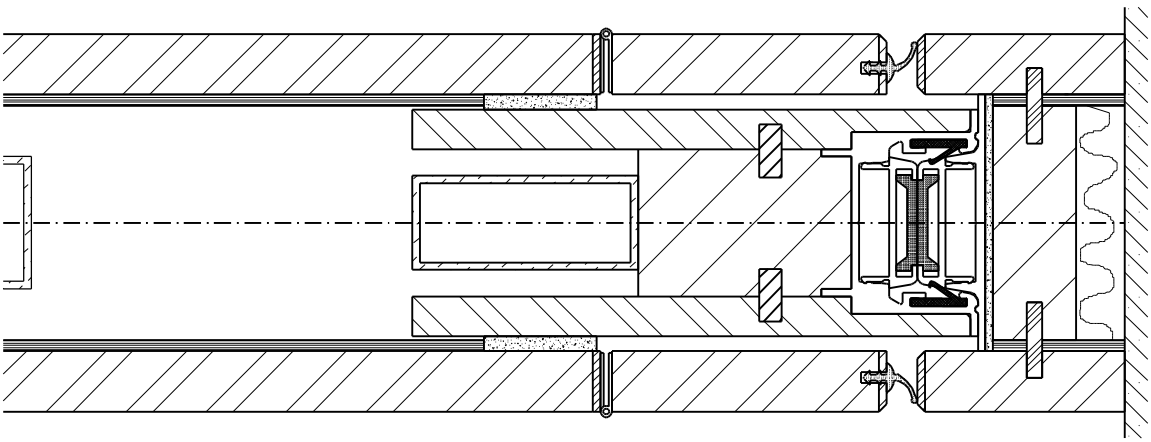

Teleskopelement (geschlossen mit Klappe) **Wandanschluss Teleskop**

Teleskopelement
(letztes Element mit seitlicher Schliessung)

HODEL
MOBILE TRENN WAND SYSTEME
6213 Knutwil www.Trennwaende.ch
Tel: 041 921 11 24 - Fax: 041 921 28 40

Teleskopelemente (TE)

Mst. 1:2

Gezeichnet: J.S

Datum: 22.11.2005

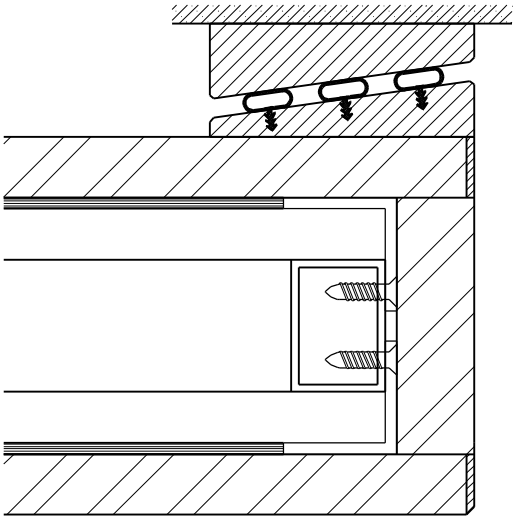

Lippenelement
(mit einseitiger Lippe

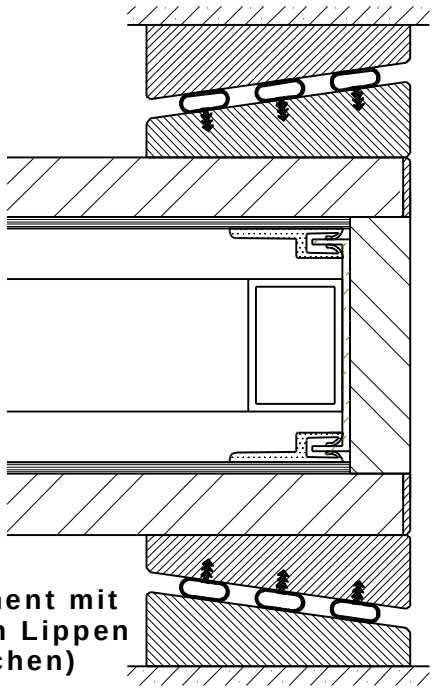

Lippenelement mit
beidseitigen Lippen
(bei Nischen)

Lippenelement
(letztes Element mit seitlicher Schliessung)

HODEL MOBILE TRENN WAND SYSTEME 6213 Knutwil www.Trennwaende.ch Tel: 041 921 11 24 - Fax: 041 921 28 40	**Lippenelemente (LE)**	Seite 12
		Gezeichnet: J.S
	Mst. 1:2	Datum: 22.11.2005

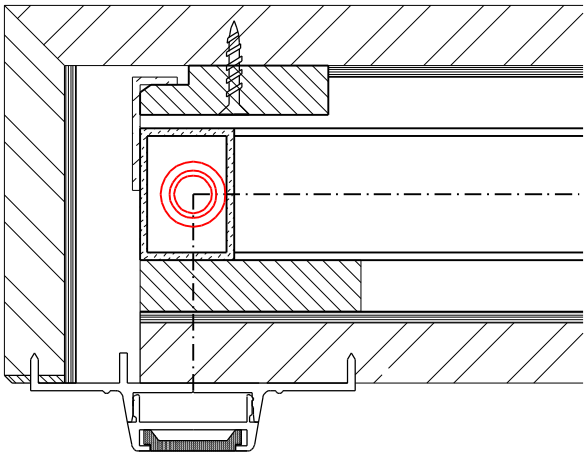

Eckelement 90°

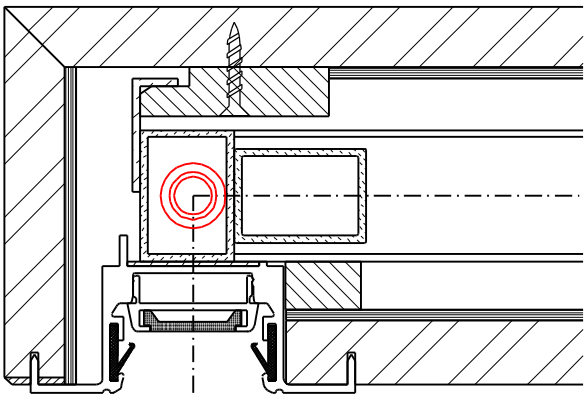

Eckelement 90°

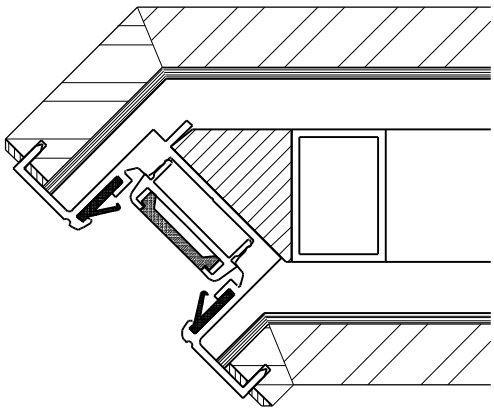

Eckelement 45°

HODEL
MOBILE TRENN WAND SYSTEME
6213 Knutwil www.Trennwaende.ch
Tel: 041 921 11 24 - Fax: 041 921 28 40

Eckelemente (EE)

Mst. 1:2

Gezeichnet: J.S

Datum: 22.11.2005

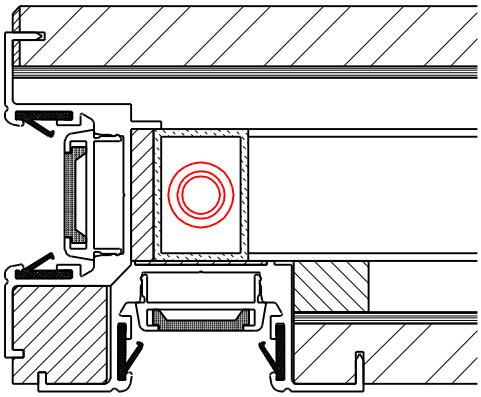

T - Element
2x Tauchprofil

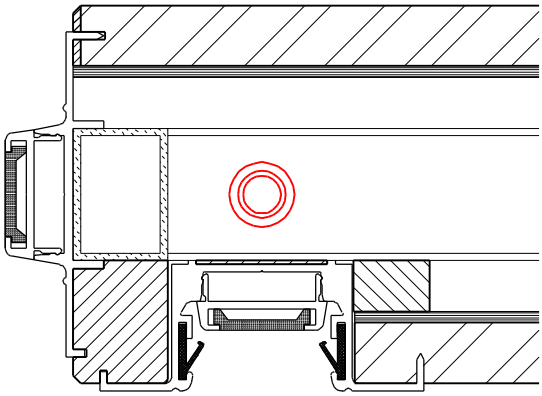

T - Element
Nasenprofil - Tauchprofil

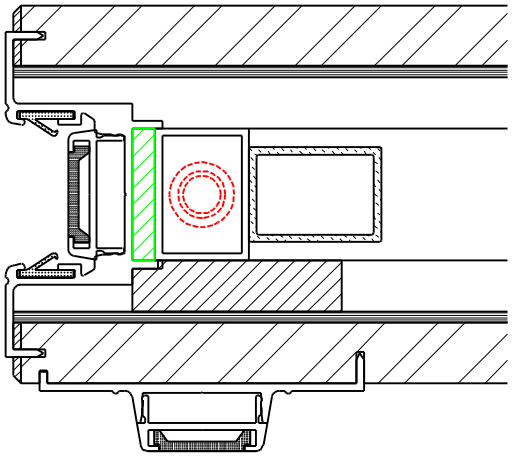

T-Element
Tauchprofil - Nasenprofil

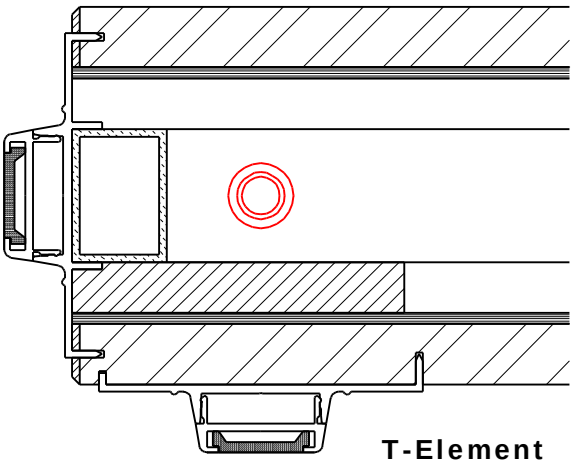

T-Element
2x Nasenprofil

HODEL
MOBILE TRENN WAND SYSTEME
6213 Knutwil www.Trennwaende.ch
Tel: 041 921 11 24 - Fax: 041 921 28 40

T - Elemente

Mst. 1:2

Gezeichnet: J.S

Datum: 22.11.2005

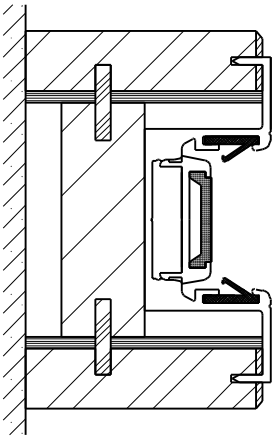

Wandanschluss

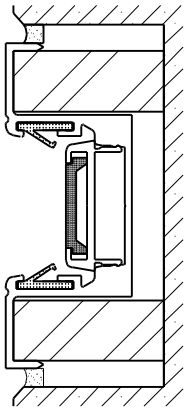

Wandanschluss in Mauernische bündig eingelassen

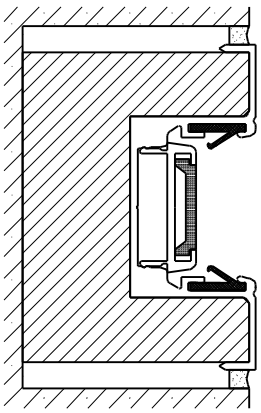

Wandanschluss bündig eingelassen

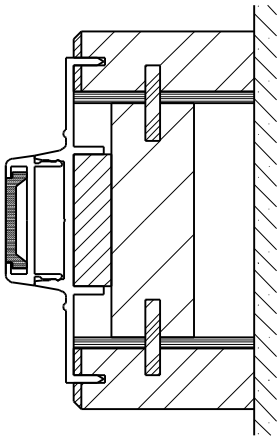

Wandanschluss mit Nasenprofil

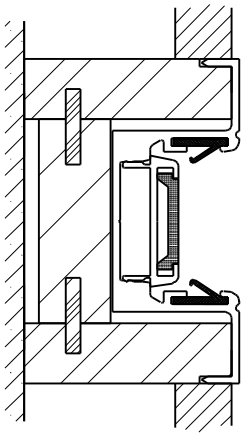

Wandanschluss bündig eingebaut in Wandverkleidung

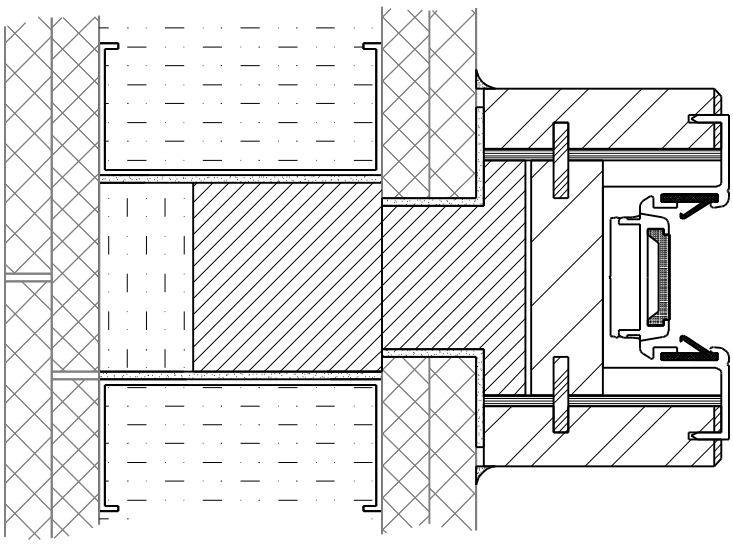

Wandanschluss bei Gipsständerwand (Wand verstärkt mit optimaler Schalldämmung

HODEL
MOBILE TRENN WAND SYSTEME
6213 Knutwil www.Trennwaende.ch
Tel: 041 921 11 24 - Fax: 041 921 28 40

Wandanschlüsse 1

Gezeichnet: J.S

Mst. 1:2

Datum: 22.11.2005

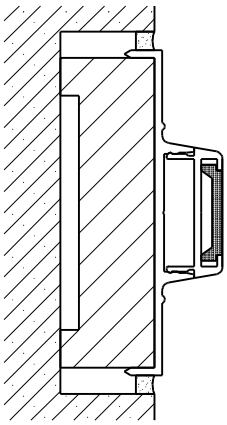

Wandanschluss mit Nasenprofil in Beton eingelassen

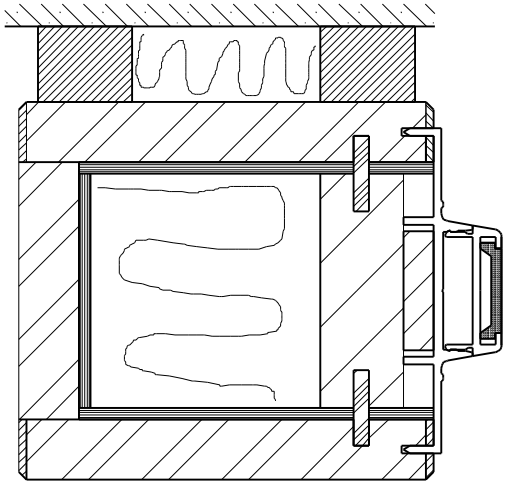

Wandanschluss mit Nasenprofil seitlich an Mauerwerk angeschlagen

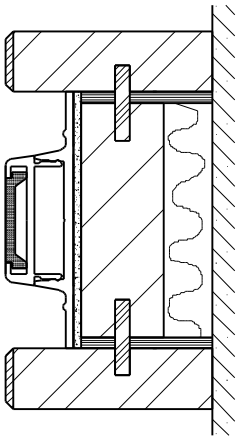

Wandanschluss Teleskop

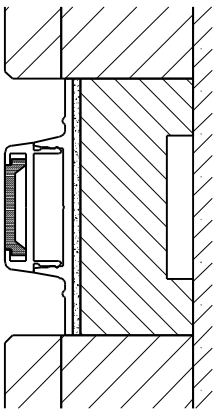

Wandanschluss mit Nasenprofil bündig mit Wandverkleidung

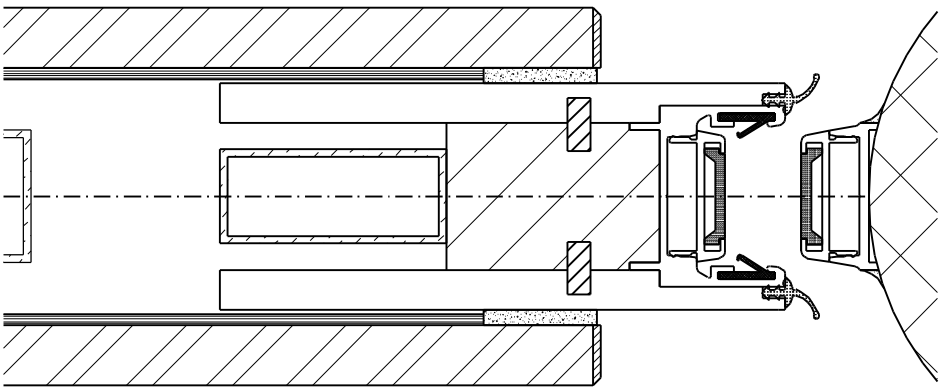

Teleskopelement

Metallsäulenanschluss für Teleskopelement mit Nasenprofil

HODEL
MOBILE TRENN WAND SYSTEME
6213 Knutwil www.Trennwaende.ch
Tel: 041 921 11 24 - Fax: 041 921 28 40

Wandanschlüsse (TE)

Gezeichnet: J.S

Mst. 1:2

Datum: 22.11.2005

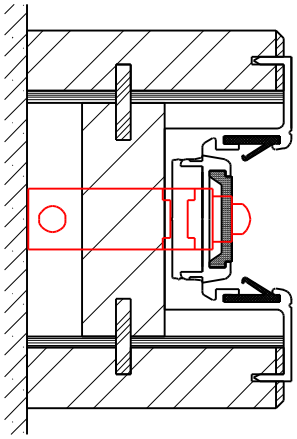

Wandanschlüsse mit Endschalter sollten mindestens 70 mm breit sein, damit der Schalter nicht im Mauerwerk ausgefräst werden muss!

Wandanschluss mit eingebautem Endschalter 250 mm ab UK Schiene

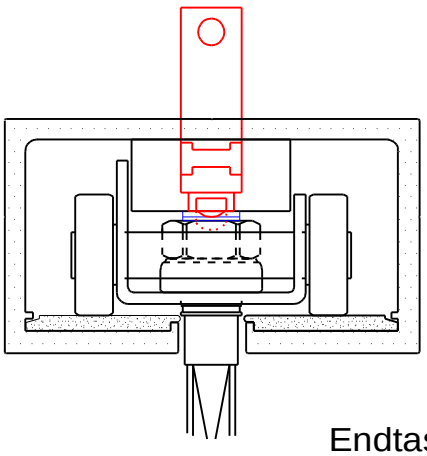

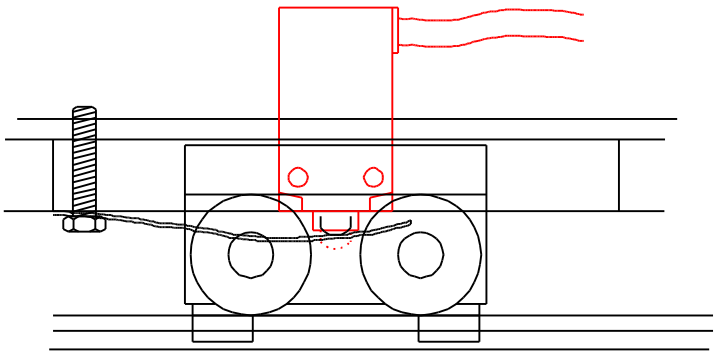

Endtaster in Deckenschiene montiert

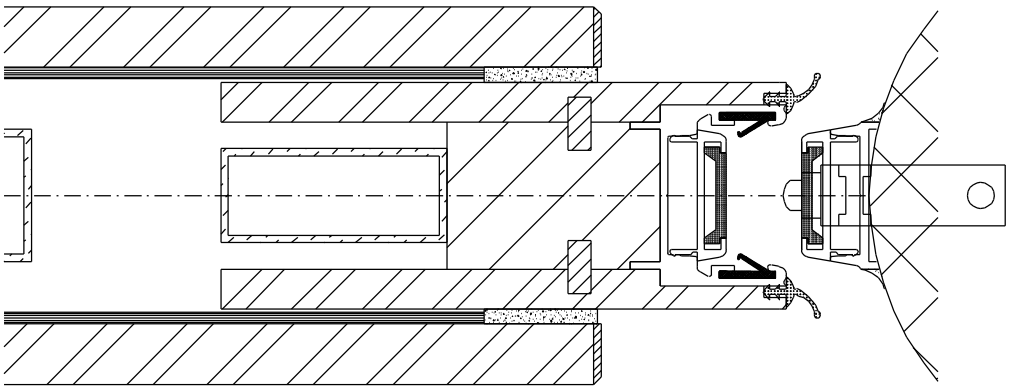

Metallsäulenanschluss mit Nasenprofil

Der Endschalter dient zum Unterbrechen der Lichtquellen, elektrische Storen usw. der abzutrennenden Räume. So kann bei offener Trennwand (1 Raum) zB. an beiden Eingängen mit dem gleichen Lichtschalter der ganze Raum bedient werden! Bei gestellter Trennwand unterbricht der Endschalter via Relais die Stromquellen und die beiden Räume können seperat bedient werden!
(ev. mit Elektroingenieur absprechen)
Die Zuleitung führt in der Regel über die Decke durch die Deckenschiene, wo der Endschalter mit der Zuleitung zusammengeschlossen werden kann.

HODEL
MOBILE TRENN WAND SYSTEME
6213 Knutwil www.Trennwaende.ch
Tel: 041 921 11 24 - Fax: 041 921 28 40

Endschalter

Gezeichnet: J.S

Mst. 1:2

Datum: 22.11.2005

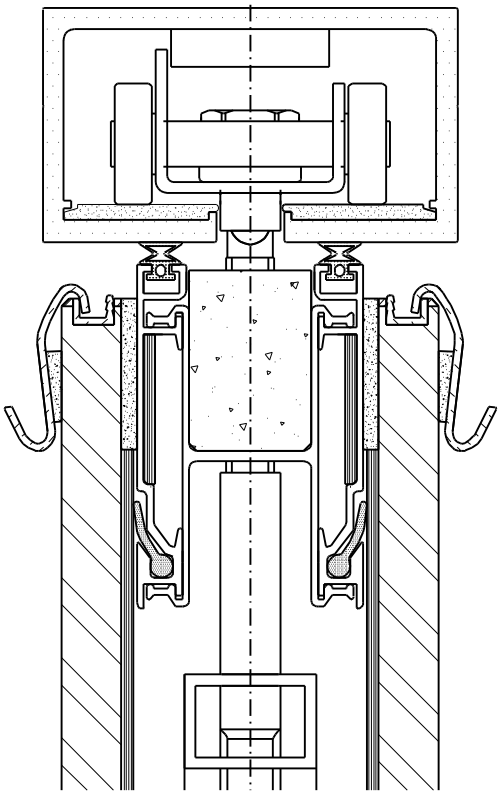

Element mit eingelassener Schiene für Bilderhaken

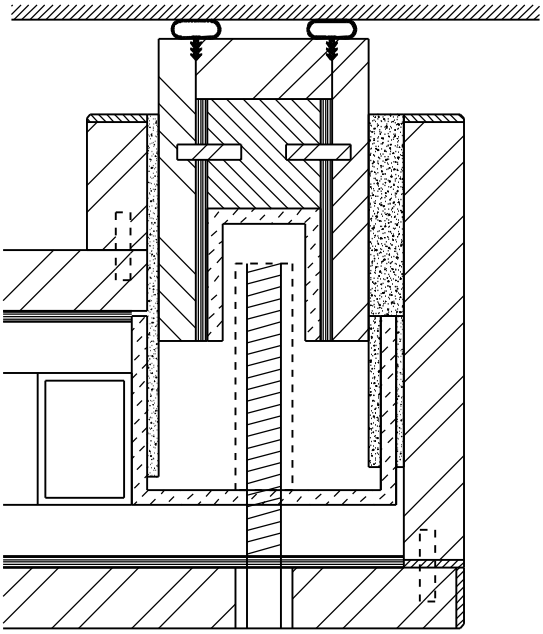

TE-Element seitlich ausfahrend

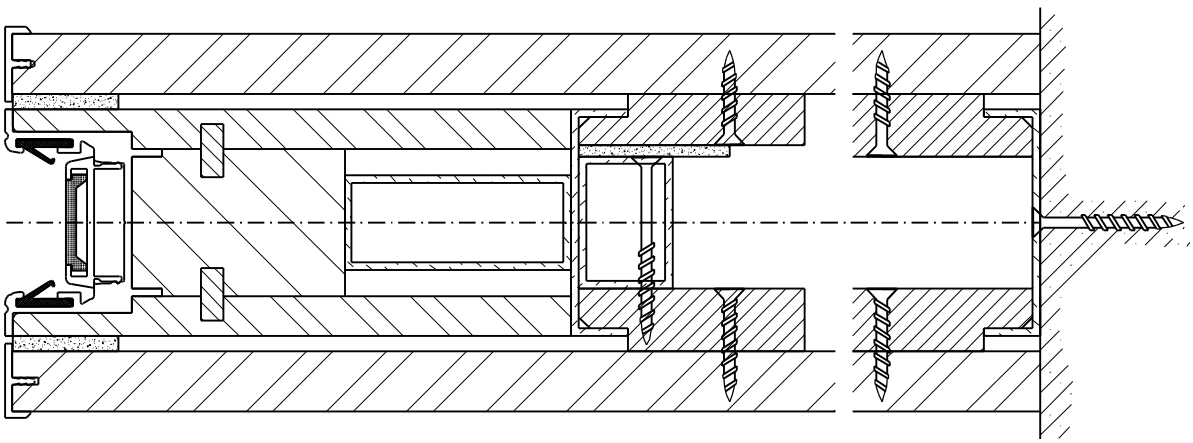

Wandanschluss mit Teleskopausfahrteil

HODEL
MOBILE TRENN WAND SYSTEME
6213 Knutwil www.Trennwaende.ch
Tel: 041 921 11 24 - Fax: 041 921 28 40

Spezialelemente 1

Mst. 1:2

Gezeichnet: J.S

Datum: 22.11.2005